EBARA

	Ном. мощность	Напр. питания, В	Расход, м³/час	Напор, м	Цена, руб. с НДС
Насосы EBARA (Япония-Италия). Проточная часть – AISI 304					
Консольные моноблочные насосы серии **CDX** (макс. расход – 15 м³/час, макс. напор – 38 м)					
CDX 70/05	0,37 кВт	3x380 / 1x220	1,2-5,4	20,7-15	**15430,00**
CDX 70/07	0,55 кВт	3x380 / 1x220	1,2-4,8	28-20,5	**15820,00**
CDX 90/10	0,75 кВт	3x380 / 1x220	1,2-6,6	30,3-19,5	**17210,00**
CDX 120/07	0,55 кВт	3x380 / 1x220	3-10,8	20,5-12,5	**15550,00**
CDX 120/12	0,9 кВт	3x380 / 1x220	3-9,6	29,5-19,5	**17850,00**
CDX 120/20	1,5 кВт	3x380 / 1x220	3-9,6	37,5-28,6	**20390,00**
CDX 200/12	0,9 кВт	3x380 / 1x220	4,8-15	20,6-12,5	**18350,00**
CDX 200/20	1,5 кВт	3x380 / 1x220	4,8-15	31-23	**20870,00**
CDX 200/25	1,8 кВт	3x380 / 1x220	4,8-15	38-28	**21090,00**
Консольные моноблочные двухступенчатые насосы серии **2CDX** (макс. расход – 13 м³/час, макс. напор – 72 м)					
2CDX 70/10	0,75 кВт	3x380 / 1x220	1,2-4,8	38,5-27	**24930,00**
2CDX 70/12	0,9 кВт	3x380 / 1x220	1,2-4,8	44,5-29	**25910,00**
2CDX 70/15	1,1 кВт	3x380 / 1x220	1,2-4,8	52,5-36,5	**28340,00**
2CDX 70/20	1,5 кВт	3x380 / 1x220	1,2-4,8	60-44	**29360,00**
2CDX 120/15	1,1 кВт	3x380 / 1x220	2,4-9	42-30	**27970,00**
2CDX 120/20	1,5 кВт	3x380 / 1x220	2,4-9	51,5-36,5	**28760,00**
2CDX 120/30	2,2 кВт	3x380	2,4-9	59-44	**29410,00**
2CDX 120/40	3,0 кВт	3x380	2,4-9	68,5-52	**36520,00**
2CDX 200/30	2,2 кВт	3x380	3,6-12,6	52-39,5	**35280,00**
2CDX 200/40	3,0 кВт	3x380	3,6-12,6	62,5-49	**36720,00**
2CDX 200/50	3,7 кВт	3x380	3,6-12,6	71,5-57,5	**41360,00**
Консольные моноблочные серии **3M**, 2900 об/мин (макс. расход – 132 м³/час, макс. напор – 72 м)					
3M 32-125/1,1	1,1 кВт	3x380 / 1x220	0-20	22,5-12	**41060,00**
3M 32-160/1,5	1,5 кВт	3x380 / 1x220	0-20	29,5-17	**42200,00**
3M 32-160/2,2	2,2 кВт	3x380 / 1x220	0-20	37-25	**42510,00**
3M 32-200/3	3,0 кВт	3x380	0-20	44-28	**58800,00**
3M 32-200/4	4,0 кВт	3x380	0-22	55-38	**60780,00**
3M 32-200/5,5	5,5 кВт	3x380	0-18	70,5-58,3	**66580,00**
3M 32-200/7,5	7,5 кВт	3x380	0-27	70,5-44	**69750,00**
3M 40-125/1,5	1,5 кВт	3x380 / 1x220	12-42	19-7	**43900,00**
3M 40-125/2,2	2,2 кВт	3x380 / 1x220	12-42	25,5-13	**44100,00**
3M 40-160/3	3,0 кВт	3x380	12-42	29,5-17	**51850,00**
3M 40-160/4	4,0 кВт	3x380	12-42	38,5-25,5	**56410,00**
3M 40-200/5,5	5,5 кВт	3x380	12-42	45,5-31	**67990,00**
3M 40-200/7,5	7,5 кВт	3x380	12-42	57-44	**71360,00**
3M 40-200/11	11,0 кВт	3x380	12-42	71-59	**86410,00**
3M 50-125/2,2	2,2 кВт	3x380 / 1x220	24-60	17,5-8	**46060,00**
3M 50-125/3	3,0 кВт	3x380	24-72	20,5-8	**52850,00**
3M 50-125/4	4,0 кВт	3x380	24-72	26-14	**57460,00**

John Crane

Дилерский склад торцевых уплотнений английской фирмы John Crane в Краснодаре

Область применения: водоснабжение, нефтедобыча, пищевая, фармацевтическая, химическая, целлюлозно-бумажная
Жидкость: бензин, топливо, вода, химические, пищевые, сточно-массовые, фармацевтические жидкости
Марки насосов: ОНЛ, РПА, СЦЛ, Х, АХ, ХМ, ХМс, Ш, НМШ, Н1В, А1 3В, К, КМ, КМШ, КМН, КМЛ, ЦНЛ, ВК, ВКс, ОНЦ, СНЦ, ОНЦс
Импортные насосы: EBARA, KSB, LOWARA, INOXPA, VOGEL PUMPEN, ALFA-LAVAL, CALPED
Оборудование: автоклавы, воздуходувки, вентиляторы, мешалки, насосы, смесители, те

EBARA	Ном. мощность	Напр. питания, В	Расход, м³/час	Напор, м	Цена, руб. с НДС
3M 50-160/5,5	5,5 кВт	3x380	24-72	31-18	**70290,00**
3M 50-160/7,5	7,5 кВт	3x380	24-72	38,5-26	**73680,00**
3M 50-200/9,2	9,2 кВт	3x380	30-72	50-34	**82640,00**
3M 50-200/11	11,0 кВт	3x380	30-72	56-42	**85020,00**
3M 50-200/15	15,0 кВт	3x380	30-72	70-57	**122390,00**
3M 65-125/4	4,0 кВт	3x380	36-108	20-7	**69000,00**
3M 65-125/5,5	5,5 кВт	3x380	36-114	25-10,4	**75360,00**
3M 65-125/7,5	7,5 кВт	3x380	36-120	30-14	**79210,00**
3M 65-160/7,5	7,5 кВт	3x380	42-120	30-14,5	**82100,00**
3M 65-160/9,2	9,2 кВт	3x380	42-126	34,5-17	**92480,00**
3M 65-160/11	11,0 кВт	3x380	42-132	38,5-20	**94840,00**
3M 65-160/15	15,0 кВт	3x380	42-132	45,5-27	**133420,00**
3M 65-200/15	15,0 кВт	3x380	42-126	51-30	**138790,00**
3M 65-200/18,5	18,5 кВт	3x380	42-132	58,5-37	**150430,00**
3M 65-200/22	22,0 кВт	3x380	42-132	65,5-45	**154450,00**
Консольные моноблочные насосы серии **3LM-3LS**, 2900 об./мин (макс. расход – 240 м³/час, макс. напор – 95 м)					
3LS 65-250	30,0 кВт	3x380	140	75	**договорная**
3LS 65-250	37,0 кВт	3x380	145	85	**договорная**
3LM 80-160	11,0 кВт	3x380	200	28	**договорная**
3LM 80-160	15,0 кВт	3x380	230	34	**договорная**
3LM 80-160	18,5 кВт	3x380	240	38	**договорная**
3LS 80-200	22,0 кВт	3x380	220	47	**договорная**
3LS 80-200	30,0 кВт	3x380	240	58	**договорная**
3LS 80-200	37,0 кВт	3x380	240	62	**договорная**
3LS 80-250	37,0 кВт	3x380	200	70	**договорная**
3LS 80-250	45,0 кВт	3x380	230	80	**договорная**
3LS 80-250	55,0 кВт	3x380	240	95	**договорная**
Грязевые центробежные насосы с открытым рабочим колесом серии **DWO** (для перекачки жидкостей с содержанием твердых взвешенных частиц диаметром до 19 мм) (макс. расход – 65 м³/час, макс. напор – 18 м)					
DWO 150	1,1 кВт	3x380 / 1x220	6-33	9,5-5,1	**28930,00**
DWO 200	1,5 кВт	3x380 / 1x220	6-42	12,7-5,8	**30100,00**
DWO 300	2,2 кВт	3x380	6-57	15-7,5	**30410,00**
DWO 400	3,0 кВт	3x380	6-66	17,5-7,6	**36950,00**

ТОРЦЕВЫЕ УПЛОТНЕНИЯ AESSEAL НА НАСОСЫ EBARA ВСЕГДА В НАЛИЧИИ НА СКЛАДЕ

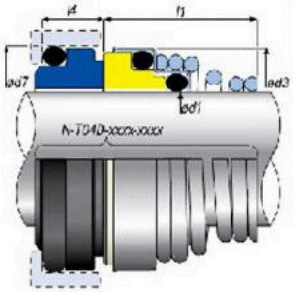

Модель насоса EBARA	d1, мм	d3, мм	d7, мм	L1, мм	L4, мм	Цена, руб. с НДС (карбид/графит)
CDX / 2CDX	15	28,7	26,9	22,0	7,0	**3000,00**
DWO	18	32,0	33,0	24,0	10,0	**3000,00**
3M	22	36,0	37,0	25,0	10,0	**3500,00**

AESSEAL
EXPERIENCE THE EXCEPTIONA

Новинка насосной техники

Агрегаты электронасосные ОНЦ для пищевой промышленности

Надежный одноступенчатый центробежный консольный насос, моноблочной конструкции, с возможностью использования в различных производственных условиях.

* Рабочая температура: до +135°С (исполнение до +200°С)
* Уплотнение вала: сильфонное торцовое уплотнение фирмы "John Crane" (Англия)
* Диаметр патрубков: нагнетательный Dy 32,50,65 всасывающий Dy 32,50,65,80 (патрубки резьбые с ниппелем лоя приварки трубы)
* Двигатель:
- стандартный фланцевый трехфазный АИР (общепромышленный), В (взрывобезопасный)
Возможен электродвигатель с частотой вращения 1450 об/мин

Характеристики электронасосных агрегатов ОНЦ

Условное обозначение	Подача ($м^3$/ч)	Напор (м)	Допускаемый кавитационный запас (м)	Частота вращения (об/мин)	Мощность электродвигателя (кВт)	Входной патрубок Dy (мм)	Выходной патрубок Dy (мм)	Масса агрегата исп.1/исп.2 (кг)
ОНЦ 1/15К-0,55/2	0,1-2	18-5	1,5	2900	0,55	20	15	15/25
ОНЦ 1,5/20К-0,75/2	1-3	25-18	2	2900	0,75	32	32	20/30
ОНЦ 3,5/20К-0,75/2	2-6	26-17	2	2900	0,75	32	32	20/30
ОНЦ 6,3/20К-1,5/2	4-10	25-16	2	2900	1,5	32	32	22/35
ОНЦ 6,3/30К-2,2/2	4-12	35-20	3	2900	2,2	50	50	49/55
ОНЦ 6,3/50К-5,5/2	4-10	55-47	2	2900	5,5	50	50	32/55
ОНЦ 12,5/20К-1,5/2	8-16	24-15	3	2900	1,5	32	32	22/35
ОНЦ 12,5/30К-3/2	8-18	35-22	3	2900	3,0	50	50	55/57
ОНЦ 12,5/50К-5,5/2	8-16	55-45	3	2900	5,5	50	50	43/60
ОНЦ 20/20К-3/2	10-26	24-15	3	2900	3,0	50	50	56/59
ОНЦ 25/30К-5,5/2	14-32	35-24	3	2900	5,5	50	50	57/60
ОНЦ 25/50К-7,5/2	14-32	53-38	3	2900	7,5	50	50	60/90
ОНЦ 25/80К-22/2	14-32	80-57	3	2900	22	80	50	90/130
ОНЦ 50/30К-7,5/2	25-60	35-22	4	2900	7,5	80	65	59/89
ОНЦ 80/20К-11/2	60-80	25-20	5	2900	11	80	65	79/125

Варианты исполнения насосов:
Исп.1 общепромышленное
Исп.2 взрывозащищенное
Исп.3 общепромышленное, тандем
Исп.4 взрывозащищенное, тандем
Исп.5 общепромышленное, тандем, бачок
Исп.6 взрывозащищенное, тандем, бачок
Исп.7 специальное

Рабочее колесо закрытого или открытого типа, специальные колеса.
Обточки рабочего колеса насоса.
Проточная часть – из хромоникелевой стали 12Х18Н10Т (исполнение «К») или хромоникельмолибденовой стали 10Х17Н13М2Т (исполнение «Е»).
Одинарное или двойное сильфонное торцовое уплотнение с автономной системой охлаждения.
Защита торцовых уплотнений для длительной работы насоса без перекачиваемой жидкости.

Область применения. ***Универсальный центробежный малогабаритный насос, предназначенный для перекачивания воды, пива, вина, спирта, молока, сливок, сока, подсолнечного масла, сиропов, моющих средств и дезинфицирующих растворов (2- 3% кислот и щелочей) и т. д.***

Торцовые уплотнения
Склад в Краснодаре
John Crane

САМОВСАСЫВАЮЩИЕ НАСОСЫ

для пищевой промышленности

* Рабочее давление в корпусе: *до 6 кг/см²*

* Рабочая температура жидкости *до +135 °С.*

Варианты для жидкостей с температурой минус 45°С

* Двигатели:

Стандартные фланцевые трехфазные
АИР (общепромышленные)
АИМ и другие (взрывобезопасные)

* Исполнение со взрывозащищенным двигателем для перекачивания: ***спирта, водки, коньяка, ацетона, бензина, дизтоплива и других взрывоопасных жидкостей.***

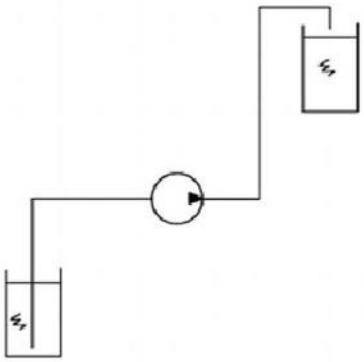

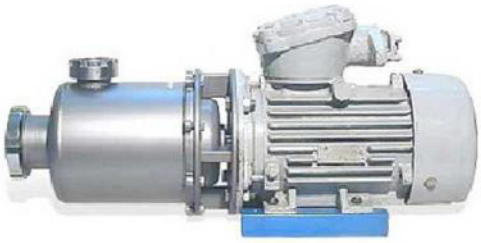

* Высота самовсасывания: до 7 м

* Материал проточной части:

корпус насоса, закрытое рабочее колесо, крышка корпуса, втулка вала, гайка колеса из ***нержавеющей стали 12Х18Н10Т***

Торцовые уплотнения английские одинарные или двойные (Джон Крейн)

Для откачивания взрывоопасных жидкостей применяется вариант с двойным торцовым уплотнением и автономным бачком гидрозатвора.

Рабочие характеристики электронасосных агрегатов ОНЦс

Условное обозначение	Подача (м³/ч)	Напор (м)	Допускаемый кавитационный запас (м)	Высота самовсасывания (м)	Частота вращения (об/мин)	Мощность электродвигателя (кВт)	Dy Входного патрубка (мм)	Dy Выходного патрубка (мм)	Габариты агрегата длина*ширина*высота L*B*H (мм)	Масса агрегата (кг)
ОНЦс 6,3/25К–2,2/2	4 - 10	30 - 23	2	8	2900	2,2	50	50	630x250x260	30
ОНЦс 6,3/50К–3/2	4 - 10	55 - 47	2	8	2900	3	50	50	630x300x340	35
ОНЦс 12,5/25К–3/2	8 - 16	30 - 22	3	7	2900	3	50	50	650x250x260	40
ОНЦс 12,5/50К–5,5/2	8 - 16	55 - 45	3	7	2900	5,5	50	50	650x300x340	48
ОНЦс 25/25К–5,5/2	14 - 32	28 - 18	3	7	2900	5,5	50	50	670x250x260	45
ОНЦс 25/50К–7,5/2	14 - 32	53 - 38	3	7	2900	7,5	50	50	670x300x350	62
ОНЦс 35/25К–7,5/2	20 - 45	26 - 15	3	7	2900	7,5	80	65	680x350x350	57
ОНЦс 50/25К–7,5/2	30 - 65	28 - 18	3	7	2900	7,5	80	65	680x350x350	59
ОНЦс 50/32К–11/2	30 - 65	35 - 25	3	7	2900	11	80	65	700x350x350	85
ОНЦс 80/20К–11/2	60 - 80	25 - 20	4	6	2900	11	80	65	700x350x350	87
Взрывозащищенное исполнение										
ОНЦс 6,3/25К–2,2/2Е	4 – 10	30–23	2	8	2900	2,2	50	50	700x250x300	38
ОНЦс 6,3/50К–3/2Е	4 - 10	55 - 47	2	8	2900	3	50	50	650x300x360	62
ОНЦс 12,5/25К–3/2Е	8 – 16	30–22	3	7	2900	3	50	50	730x250x360	60
ОНЦс 12,5/50К–5,5/2Е	8 – 16	55 - 45	3	7	2900	5,5	50	50	770x300x360	69
ОНЦс 25/25К–5,5/2Е	14 – 28	28–18	3	7	2900	5,5	50	50	770x250x360	68
ОНЦс 35/25К–7,5/2Е	20 - 45	26–15	3	7	2900	7,5	80	65	790x300x430	96
ОНЦс 50/25К–7,5/2Е	30 - 65	28–18	3	7	2900	7,5	80	65	790x300x430	98
ОНЦс 50/32К–11/2Е	30 - 65	35–25	3	7	2900	11	80	65	790x300x430	112
ОНЦс 80/20К–11/2Е	60 - 80	25–20	4	6	2900	11	80	65	790x300x430	115

Торцевые уплотнения
Склад в Краснодаре

Вертикальные многоступенчатые насосы компании DP-Pumps

Вертикальные многоступенчатые насосы серии DPV(F)

Наименование	Ном. мощность	Напр. питания	Макс. расход, м³/ч	Макс. напор, м	у.е.* без НДС
Насосы DPV(F) 2 (Макс. расход – 3,6 м³/ч, макс. напор – 250 м)					
DPV 2 - 10	0,37 кВт	3 x 380 В	3,6	10	306,30
DPV 2 - 20	0,37 кВт	3 x 380 В	3,6	20	312,25
DPV 2 - 30	0,37 кВт	3 x 380 В	3,6	30	323,41
DPV 2 - 40	0,55 кВт	3 x 380 В	3,6	40	347,06
DPV 2 - 50	0,55 кВт	3 x 380 В	3,6	50	370,74
DPV 2 - 60	0,75 кВт	3 x 380 В	3,6	60	431,19
DPV 2 - 70	0,75 кВт	3 x 380 В	3,6	70	456,19
DPV 2 - 80	1,1 кВт	3 x 380 В	3,6	80	466,72
DPV 2 - 90	1,1 кВт	3 x 380 В	3,6	90	489,73
DPV 2 - 100	1,1 кВт	3 x 380 В	3,6	100	502,20
DPV 2 - 110	1,1 кВт	3 x 380 В	3,6	110	514,68
DPV 2 - 130	1,5 кВт	3 x 380 В	3,6	130	609,34
DPV 2 - 150	1,5 кВт	3 x 380 В	3,6	150	657,35
DPVF 2 - 160	2,2 кВт	3 x 380 В	3,6	160	700,07
DPVF 2 - 180	2,2 кВт	3 x 380 В	3,6	180	765,78
DPVF 2 - 200	2,2 кВт	3 x 380 В	3,6	200	807,88
DPVF 2 - 230	3,0 кВт	3 x 380 В	3,6	230	926,82
DPVF 2 - 250	3,0 кВт	3 x 380 В	3,6	250	956,40
Насосы DPV(F) 4 (макс. расход – 7 м³/ч, макс. напор – 250 м)					
DPV 4 - 10	0,37 кВт	3 x 380 В	7	10	323,41
DPV 4 - 20	0,37 кВт	3 x 380 В	7	20	335,23
DPV 4 - 30	0,55 кВт	3 x 380 В	7	30	370,74
DPV 4 - 40	0,75 кВт	3 x 380 В	7	40	394,39
DPV 4 - 50	0,75 кВт	3 x 380 В	7	50	431,19
DPV 4 - 60	1,1 кВт	3 x 380 В	7	60	456,19
DPV 4 - 70	1,1 кВт	3 x 380 В	7	70	514,68
DPV 4 - 80	1,5 кВт	3 x 380 В	7	80	562,68
DPV 4 - 90	1,5 кВт	3 x 380 В	7	90	609,34
DPV 4 - 100	1,5 кВт	3 x 380 В	7	100	681,00
DPV 4 - 110	2,2 кВт	3 x 380 В	7	110	735,55
DPV 4 - 130	2,2 кВт	3 x 380 В	7	130	773,67
DPV 4 - 150	2,2 кВт	3 x 380 В	7	150	813,11
DPVF 4 - 160	3,0 кВт	3 x 380 В	7	160	924,19
DPVF 4 - 180	3,0 кВт	3 x 380 В	7	180	962,33
DPVF 4 - 200	3,0 кВт	3 x 380 В	7	200	1 022,16
DPVF 4 - 230	4,0 кВт	3 x 380 В	7	230	1 133,91
DPVF 4 - 250	4,0 кВт	3 x 380 В	7	250	1 177,93
Насосы DPV(F) 10 (макс. расход – 13 м³/ч, макс. напор – 238 м)					
DPV 10 - 10	0,75 кВт	3 x 380 В	13	11	429,47
DPV 10 - 20	0,75 кВт	3 x 380 В	13	23	495,06
DPV 10 - 30	1,1 кВт	3 x 380 В	13	35	542,72
DPV 10 - 40	1,5 кВт	3 x 380 В	13	47	626,81
DPV 10 - 50	2,2 кВт	3 x 380 В	13	58	714,30
DPV 10 - 60	2,2 кВт	3 x 380 В	13	70	759,14
DPV 10 - 70	3,0 кВт	3 x 380 В	13	82	857,28
DPV 10 - 80	3,0 кВт	3 x 380 В	13	93	897,08
DPV 10 - 90	4,0 кВт	3 x 380 В	13	106	995,17
DPV 10 - 100	4,0 кВт	3 x 380 В	13	118	1 039,48
DPV 10 - 120	5,5 кВт	3 x 380 В	13	141	1 138,15
DPV 10 - 140	5,5 кВт	3 x 380 В	13	163	1 531,18
DPVF 10 - 160	5,5 кВт	3 x 380 В	13	186	1 600,15
DPVF 10 - 180	7,5 кВт	3 x 380 В	13	212	1 865,88
DPVF 10 - 200	7,5 кВт	3 x 380 В	13	238	1 938,79

Наименование	Ном. мощность	Напр. питания	Макс. расход, м³/ч	Макс. напор, м	у.е.* без НДС
Насосы DPV 14 (макс. расход – 12 м³/ч, макс. напор – 98 м)					
DPV 14 - 20	0,55 кВт	3 x 380 В	12	8	456,38
DPV 14 - 40	0,75 кВт	3 x 380 В	12	18	518,06
DPV 14 - 60	1,1 кВт	3 x 380 В	12	28	637,48
DPV 14 - 80	1,5 кВт	3 x 380 В	12	38	726,05
DPV 14 - 100	2,2 кВт	3 x 380 В	12	48	846,05
DPV 14 - 120	2,2 кВт	3 x 380 В	12	57	911,06
DPV 14 - 140	3,0 кВт	3 x 380 В	12	69	1 107,88
DPV 14 - 160	3,0 кВт	3 x 380 В	12	79	1 157,20
DPV 14 - 180	3,0 кВт	3 x 380 В	12	86	1 390,43
DPV 14 - 200	4,0 кВт	3 x 380 В	12	98	1 436,42
Насосы DPVF 18 (макс. расход – 24 м³/ч, макс. напор – 228 м)					
DPVF 18 - 10	1,1 кВт	3 x 380 В	24	13	501,24
DPVF 18 - 20	2,2 кВт	3 x 380 В	24	30	640,84
DPVF 18 - 30	3,0 кВт	3 x 380 В	24	33	663,27
DPVF 18 - 40	4,0 кВт	3 x 380 В	24	58	833,72
DPVF 18 - 50	5,5 кВт	3 x 380 В	24	72	1 069,18
DPVF 18 - 60	5,5 кВт	3 x 380 В	24	86	1 109,56
DPVF 18 - 70	7,5 кВт	3 x 380 В	24	101	1 286,72
DPVF 18 - 80	7,5 кВт	3 x 380 В	24	115	1 344,49
DPVF 18 - 100	11,0 кВт	3 x 380 В	24	143	1 740,85
DPVF 18 - 120	11,0 кВт	3 x 380 В	24	173	1 795,26
DPVF 18 - 140	15,0 кВт	3 x 380 В	24	202	2 095,20
DPVF 18 - 160	15,0 кВт	3 x 380 В	24	228	2 150,72
Насосы DPVF 24 (макс. расход – 30 м³/ч, макс. напор – 98 м)					
DPVF 24 - 10	1,1 кВт	3 x 380 В	30	6	881,36
DPVF 24 - 20	1,1 кВт	3 x 380 В	30	12	911,06
DPVF 24 - 30	1,5 кВт	3 x 380 В	30	18	987,90
DPVF 24 - 40	2,2 кВт	3 x 380 В	30	25	1 108,98
DPVF 24 - 50	2,2 кВт	3 x 380 В	30	31	1 171,23
DPVF 24 - 60	3,0 кВт	3 x 380 В	30	37	1 359,60
DPVF 24 - 70	3,0 кВт	3 x 380 В	30	43	1 421,83
DPVF 24 - 80	4,0 кВт	3 x 380 В	30	49	1 669,65
DPVF 24 - 90	4,0 кВт	3 x 380 В	30	56	1 892,78
DPVF 24 - 100	5,5 кВт	3 x 380 В	30	62	2 041,95
DPVF 24 - 110	5,5 кВт	3 x 380 В	30	68	2 094,08
DPVF 24 - 120	5,5 кВт	3 x 380 В	30	74	2 612,69
DPVF 24 - 160	7,5 кВт	3 x 380 В	30	98	2 959,20
Насосы DPVF 32 (макс. расход 40 м³/ч, макс. напор – 238 м)					
DPVF 32 - 10	2,2 кВт	3 x 380 В	40	20	864,52
DPVF 32 - 20	4,0 кВт	3 x 380 В	40	40	965,47
DPVF 32 - 30	5,5 кВт	3 x 380 В	40	60	1 165,62
DPVF 32 - 40	7,5 кВт	3 x 380 В	40	80	1 274,39
DPVF 32 - 50	11,0 кВт	3 x 380 В	40	100	1 907,39
DPVF 32 - 60	11,0 кВт	3 x 380 В	40	119	2 017,28
DPVF 32 - 70	15,0 кВт	3 x 380 В	40	139	2 159,66
DPVF 32 - 80	15,0 кВт	3 x 380 В	40	159	2 284,70
DPVF 32 - 90	18,5 кВт	3 x 380 В	40	179	2 435,52
DPVF 32 - 100	18,5 кВт	3 x 380 В	40	198	2 858,83
DPVF 32 - 110	18,5 кВт	3 x 380 В	40	218	3 035,44
DPVF 32 - 120	22,0 кВт	3 x 380 В	40	238	3 243,45

Наименование	Ном. мощность	Напр. питания	Макс. расход, м³/ч	Макс. напор, м	у.е.* без НДС
Насосы DPVF 45 (макс. расход – 60 м³/ч, макс. напор – 243 м)					
Насос DPVF 45 - 10 - 1	2,2 кВт	3 x 380 В	60	26	967,70
Насос DPVF 45 - 10	4,0 кВт	3 x 380 В	60	20	1 112,91
Насос DPVF 45 - 20 - 1	5,5 кВт	3 x 380 В	60	50	1 344,49
Насос DPVF 45 - 20	7,5 кВт	3 x 380 В	60	45	1 418,47
Насос DPVF 45 - 30 - 1	11,0 кВт	3 x 380 В	60	75	2 008,86
Насос DPVF 45 - 30	11,0 кВт	3 x 380 В	60	70	2 009,97
Насос DPVF 45 - 40 - 1	11,0 кВт	3 x 380 В	60	99	2 147,33
Насос DPVF 45 - 40	15,0 кВт	3 x 380 В	60	95	2 243,22
Насос DPVF 45 - 50 - 1	15,0 кВт	3 x 380 В	60	123	2 509,53
Насос DPVF 45 - 50	18,5 кВт	3 x 380 В	60	120	2 868,35
Насос DPVF 45 - 60 - 1	18,5 кВт	3 x 380 В	60	148	2 914,89
Насос DPVF 45 - 60	22,0 кВт	3 x 380 В	60	143	2 961,43
Насос DPVF 45 - 70 - 1	22,0 кВт	3 x 380 В	60	173	3 010,75
Насос DPVF 45 - 70	30,0 кВт	3 x 380 В	60	168	3 480,04
Насос DPVF 45 - 80 - 1	30,0 кВт	3 x 380 В	60	198	3 541,17
Насос DPVF 45 - 80	30,0 кВт	3 x 380 В	60	193	3 542,27
Насос DPVF 45 - 90 - 1	30,0 кВт	3 x 380 В	60	223	3 586,01
Насос DPVF 45 - 90	37,0 кВт	3 x 380 В	60	119	4 713,51
Насос DPVF 45 -100 - 1	37,0 кВт	3 x 380 В	60	250	4 773,48
Насос DPVF 45 -100	37,0 кВт	3 x 380 В	60	243	4 948,42
Насосы DPVF 65 (макс. расход – 75 м³/ч, макс. напор – 157 м)					
DPVF 65 - 10	3,0 кВт	3 x 380 В	75	18	1 489,70
DPVF 65 - 20	5,5 кВт	3 x 380 В	75	35	1 761,60
DPVF 65 - 30	11,0 кВт	3 x 380 В	75	52	2 000,44
DPVF 65 - 40	11,0 кВт	3 x 380 В	75	70	2 644,09
DPVF 65 - 50	15,0 кВт	3 x 380 В	75	87	2 918,82
DPVF 65 - 60	15,0 кВт	3 x 380 В	75	104	3 186,81
DPVF 65 - 70	18,5 кВт	3 x 380 В	75	122	3 720,01
DPVF 65 - 80	22,0 кВт	3 x 380 В	75	139	4 199,38
DPVF 65 - 90	30,0 кВт	3 x 380 В	75	157	4 393,94
Насосы DPVF 85 (макс. расход – 110 м³/ч, макс. напор – 175 м)					
DPVF 85 - 1 - 1	5,5 кВт	3x380 В	110	24	1 738,52
DPVF 85 - 1	7,5 кВт	3x380 В	110	29	2 296,60
DPVF 85 - 2 - 2	11 кВт	3x380 В	110	46	2 825,53
DPVF 85 - 2 - 1	15 кВт	3x380 В	110	52	3 218,75
DPVF 85 - 2	15 кВт	3x380 В	110	58	3 562,23
DPVF 85 - 3 - 2	18,5 кВт	3x380 В	110	75	3 896,22
DPVF 85 - 3 - 1	22 кВт	3x380 В	110	81	4 156,10
DPVF 85 - 3	22 кВт	3x380 В	110	87	4 398,21
DPVF 85 - 4 - 2	30 кВт	3x380 В	110	105	4 653,08
DPVF 85 - 4 - 1	30 кВт	3x380 В	110	110	4 879,92
DPVF 85 - 4	30 кВт	3x380 В	110	117	5 112,31
DPVF 85 - 5 - 2	37 кВт	3x380 В	110	134	5 385,41
DPVF 85 - 5 - 1	37 кВт	3x380 В	110	140	5 652,37
DPVF 85 - 5	37 кВт	3x380 В	110	146	5 945,05
DPVF 85 - 6 - 2	45 кВт	3x380 В	110	163	6 305,93
DPVF 85 - 6 - 1	45 кВт	3x380 В	110	170	6 668,42
DPVF 85 - 6	45 кВт	3x380 В	110	175	7 064,03

Вертикальные многоступенчатые насосы высокого давления серии DPLHS

Насосы DPLHS 6 (макс. расход – 8,5 м³/ч, макс. напор – 400 м)

Наименование	Ном. мощность	Напр. питания	Макс. расход, м³/ч	Макс. напор, м	у.е.* без НДС
DPLHS 6-100	5,5 кВт	3 x 380 В	8,5	200	2 297,61
DPLHS 6-120	7,5 кВт	3 x 380 В	8,5	242	2 432,17
DPLHS 6-140	11,0 кВт	3 x 380 В	8,5	277	2 565,05
DPLHS 6-160	11,0 кВт	3 x 380 В	8,5	324	3 140,27
DPLHS 6-180	11,0 кВт	3 x 380 В	8,5	365	3 273,73
DPLHS 6-200	15,0 кВт	3 x 380 В	8,5	400	3 408,29

Вертикальные многоступенчатые насосы со встроенным обратным клапаном серии DPVE

Насосы DPVE 2 (макс. расход – 4,5 м³/ч, макс. напор – 60 м)

DPVE 2 - 10	0,37 кВт	3 x 380 В	4,5	10	275,43
DPVE 2 - 20	0,37 кВт	3 x 380 В	4,5	20	280,68
DPVE 2 - 30	0,37 кВт	3 x 380 В	4,5	30	291,19
DPVE 2 - 40	0,55 кВт	3 x 380 В	4,5	40	312,88
DPVE 2 - 50	0,55 кВт	3 x 380 В	4,5	50	333,92
DPVE 2 - 60	0,75 кВт	3 x 380 В	4,5	60	387,82

Насосы DPVE 4 (макс. расход – 8,5 м³/ч, макс. напор – 60 м)

DPVE 4 - 10	0,37 кВт	3 x 380 В	8,5	10	291,19
DPVE 4 - 20	0,37 кВт	3 x 380 В	8,5	20	301,70
DPVE 4 - 30	0,55 кВт	3 x 380 В	8,5	30	333,92
DPVE 4 - 40	0,75 кВт	3 x 380 В	8,5	40	355,60
DPVE 4 - 50	0,75 кВт	3 x 380 В	8,5	50	387,82
DPVE 4 - 60	1,1 кВт	3 x 380 В	8,5	60	410,18